# DIMENSIONS

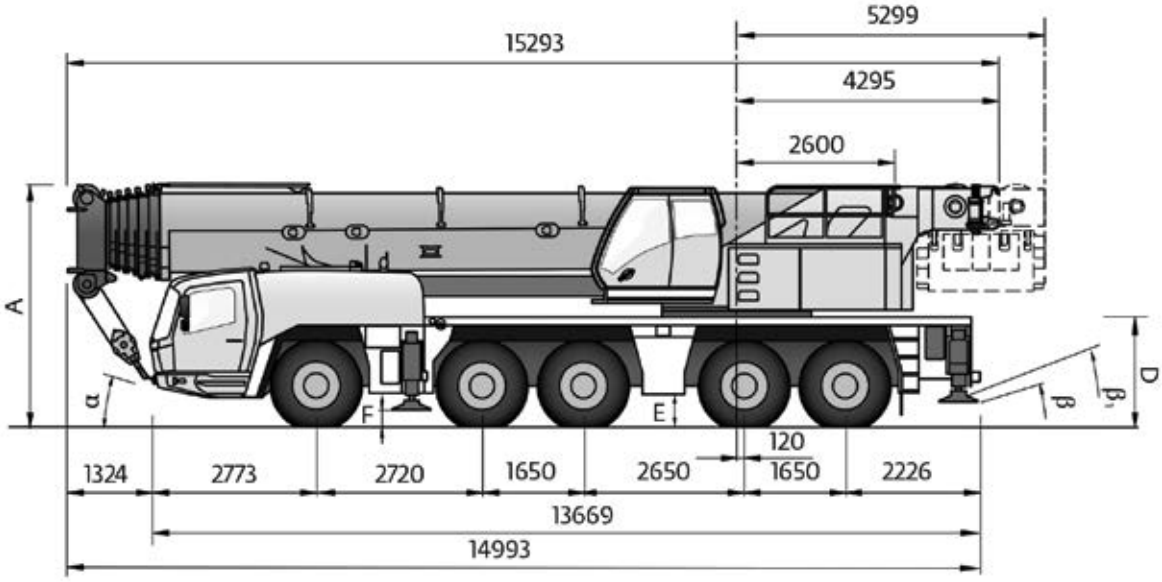
15293
5299
4295
2600
A
D
α
β
β'
F
E
120
1324
2773
2720
1650
2650
1650
2226
13669
14993

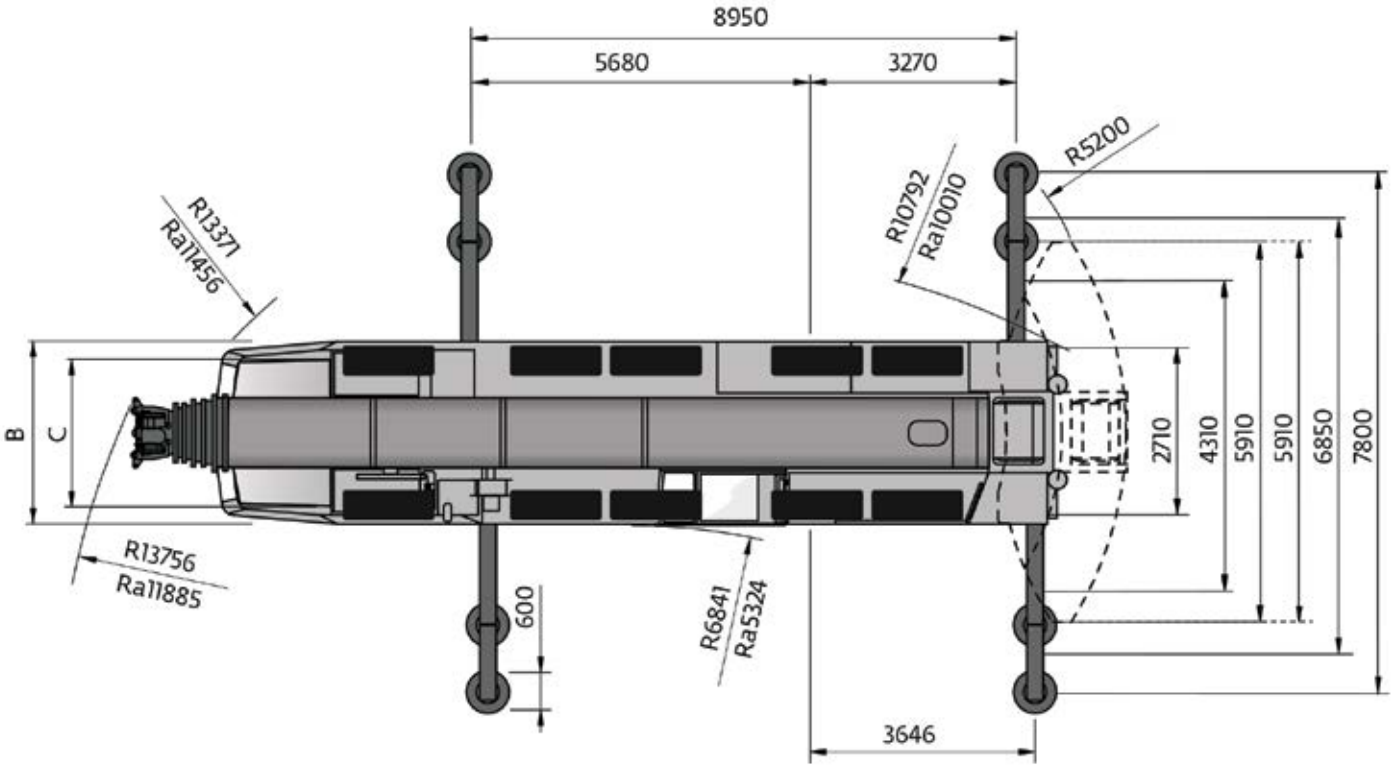
8950
5680
3270
R5200
R10792
Ra10010
R13371
Ra11456
B
C
2710
4310
5910
5910
6850
7800
R13756
Ra11885
600
R6841
Ra5324
3646

# 250 TONNE

## Grove 5250L All Terrain

## WORKING RANGE

13,3 - 70,0 m | 7,8 m | 360° | 80 t

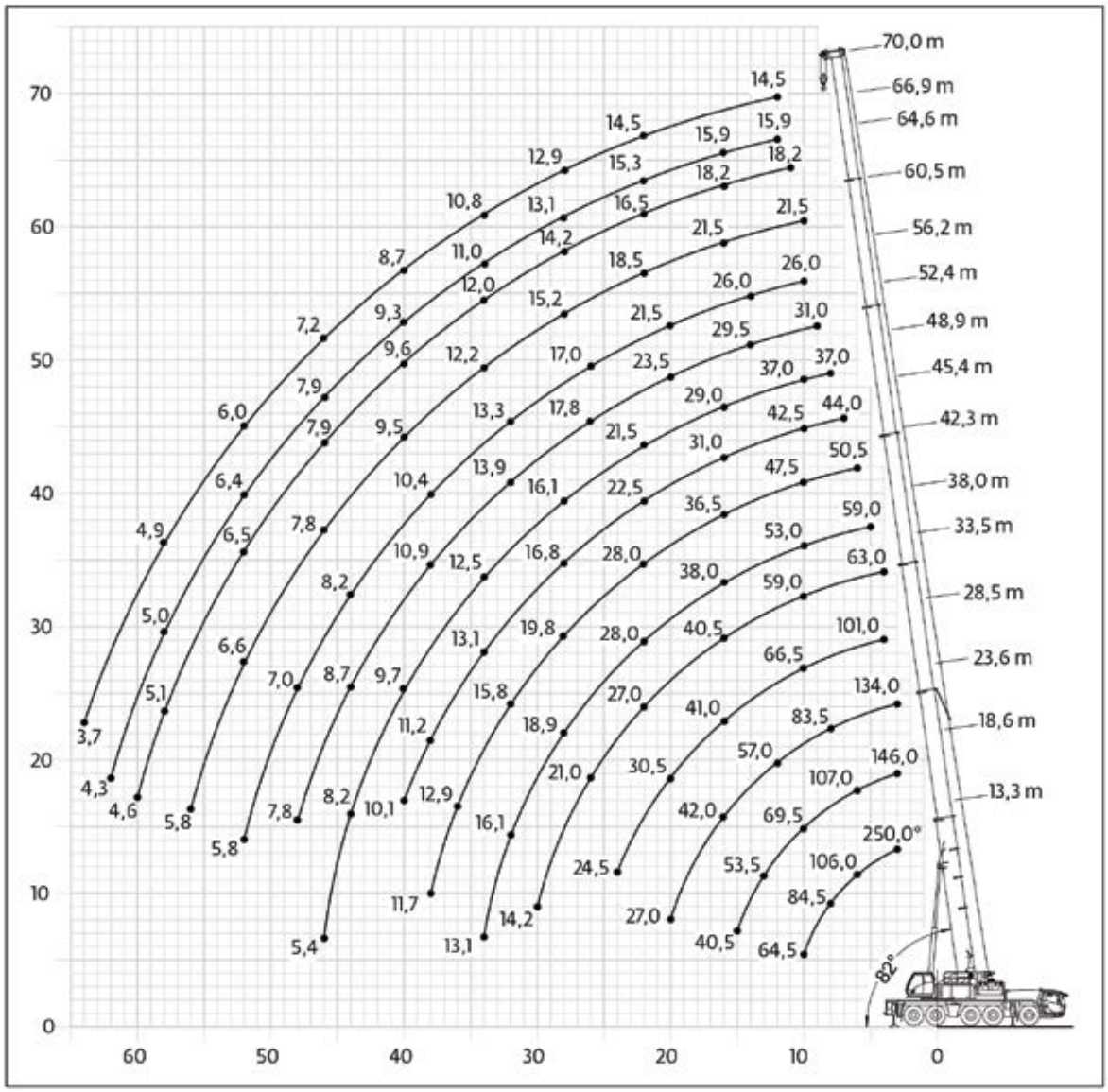


| Hook block | H (mm) |
|---|---|
| 200 D | 3800 |
| 160 D | 3650 |
| 125 D | 3600 |
| 80 E/D | 3600 |
| 32 E | 3400 |
| 12 H/B | 2800 |

METCALF
CRANE SERVICES

# RATED LIFTED CAPACITY

13,3 - 70,0 m | 7,8 m | 360° | 80 t

EN 13000

| m | 13,3 | 18,6 | 23,6 | 28,5 | 33,5 | 38,0 | 42,3 | 45,4 | 48,9 | 52,4 | 56,2 | 60,5 | 64,6 | 66,9 | 70,0 | m |
|---|---|---|---|---|---|---|---|---|---|---|---|---|---|---|---|---|
| 3,0 | 250,0* | | | | | | | | | | | | | | | 3,0 |
| 3,0 | 165,0 | 146,0 | 134,0 | | | | | | | | | | | | | 3,0 |
| 4,0 | 140,0 | 135,0 | 121,0 | 101,0 | 63,0 | | | | | | | | | | | 4,0 |
| 5,0 | 121,0 | 121,0 | 111,0 | 98,5 | 75,0 | 59,0 | | | | | | | | | | 5,0 |
| 6,0 | 106,0 | 107,0 | 104,0 | 91,0 | 75,0 | 59,0 | 50,5 | | | | | | | | | 6,0 |
| 7,0 | 94,5 | 95,0 | 93,5 | 84,0 | 73,0 | 59,0 | 50,5 | 44,0 | | | | | | | | 7,0 |
| 8,0 | 84,5 | 85,0 | 83,5 | 77,5 | 68,0 | 58,5 | 50,5 | 44,0 | 37,0 | | | | | | | 8,0 |
| 9,0 | 76,0 | 77,0 | 75,0 | 71,5 | 63,0 | 56,0 | 49,0 | 44,0 | 37,0 | 31,0 | 18,5 | | | | | 9,0 |
| 10,0 | 64,5 | 69,5 | 68,0 | 66,5 | 59,0 | 53,0 | 47,5 | 42,5 | 37,0 | 31,0 | 26,0 | 21,5 | | | | 10,0 |
| 11,0 | | 63,5 | 62,0 | 62,0 | 55,0 | 50,5 | 45,5 | 40,5 | 36,0 | 31,0 | 26,0 | 21,5 | 18,2 | | | 11,0 |
| 12,0 | | 58,0 | 57,0 | 57,5 | 51,5 | 47,5 | 43,5 | 38,5 | 35,0 | 31,0 | 26,0 | 21,5 | 18,2 | 15,9 | 14,5 | 12,0 |
| 13,0 | | 53,5 | 52,5 | 53,0 | 48,5 | 45,0 | 41,5 | 36,5 | 33,5 | 30,5 | 26,0 | 21,5 | 18,2 | 15,9 | 14,5 | 13,0 |
| 14,0 | | 47,5 | 48,0 | 48,5 | 45,5 | 42,5 | 39,5 | 34,5 | 32,0 | 29,5 | 26,0 | 21,5 | 18,2 | 15,9 | 14,5 | 14,0 |
| 15,0 | | 40,5 | 45,0 | 44,5 | 43,0 | 40,0 | 38,0 | 32,5 | 30,5 | 28,5 | 25,5 | 21,5 | 18,2 | 15,9 | 14,5 | 15,0 |
| 16,0 | | 8,8 | 42,0 | 41,0 | 40,5 | 38,0 | 36,5 | 31,0 | 29,0 | 27,5 | 25,0 | 21,5 | 18,2 | 15,9 | 14,5 | 16,0 |
| 18,0 | | | 36,0 | 35,5 | 36,0 | 34,0 | 33,5 | 27,5 | 26,5 | 25,5 | 23,5 | 20,5 | 18,1 | 15,9 | 14,5 | 18,0 |
| 20,0 | | | 27,0 | 30,5 | 31,5 | 30,5 | 30,5 | 24,5 | 24,0 | 23,5 | 21,5 | 19,5 | 17,3 | 15,8 | 14,5 | 20,0 |
| 22,0 | | | | 27,5 | 27,0 | 28,0 | 28,0 | 22,5 | 21,5 | 21,0 | 20,0 | 18,5 | 16,5 | 15,3 | 14,5 | 22,0 |
| 24,0 | | | | 24,5 | 23,5 | 24,5 | 25,5 | 20,0 | 19,3 | 19,4 | 18,6 | 17,4 | 15,7 | 14,7 | 14,4 | 24,0 |
| 26,0 | | | | | 21,0 | 21,5 | 22,5 | 18,3 | 17,5 | 17,8 | 17,0 | 16,3 | 14,9 | 13,8 | 13,6 | 26,0 |
| 28,0 | | | | | 19,7 | 18,9 | 19,8 | 16,8 | 16,1 | 16,4 | 15,7 | 15,2 | 14,2 | 13,1 | 12,9 | 28,0 |
| 30,0 | | | | | 14,2 | 17,2 | 17,7 | 15,4 | 14,7 | 15,0 | 14,4 | 14,1 | 13,6 | 12,3 | 12,1 | 30,0 |
| 32,0 | | | | | | 16,1 | 15,8 | 14,2 | 13,6 | 13,9 | 13,3 | 13,2 | 12,8 | 11,7 | 11,4 | 32,0 |
| 34,0 | | | | | | 13,1 | 14,3 | 13,1 | 12,5 | 12,8 | 12,2 | 12,2 | 12,0 | 11,0 | 10,8 | 34,0 |
| 36,0 | | | | | | | 12,9 | 12,1 | 11,5 | 11,9 | 11,3 | 11,3 | 11,2 | 10,3 | 9,9 | 36,0 |
| 38,0 | | | | | | | 11,7 | 11,2 | 10,6 | 10,9 | 10,4 | 10,4 | 10,4 | 9,8 | 9,3 | 38,0 |
| 40,0 | | | | | | | | 10,1 | 9,7 | 10,0 | 9,5 | 9,5 | 9,6 | 9,3 | 8,7 | 40,0 |
| 42,0 | | | | | | | | | 9,0 | 9,4 | 8,8 | 8,9 | 9,0 | 8,9 | 8,2 | 42,0 |
| 44,0 | | | | | | | | | 8,2 | 8,7 | 8,2 | 8,2 | 8,4 | 8,4 | 7,7 | 44,0 |
| 46,0 | | | | | | | | | 5,4 | 8,1 | 7,6 | 7,8 | 7,9 | 7,9 | 7,2 | 46,0 |
| 48,0 | | | | | | | | | | 7,8 | 7,0 | 7,4 | 7,4 | 7,4 | 6,8 | 48,0 |
| 50,0 | | | | | | | | | | 7,4 | 6,3 | 7,0 | 6,9 | 6,9 | 6,3 | 50,0 |
| 52,0 | | | | | | | | | | | 5,8 | 6,6 | 6,4 | 6,5 | 6,0 | 52,0 |
| 54,0 | | | | | | | | | | | | 6,3 | 6,0 | 6,1 | 5,6 | 54,0 |
| 56,0 | | | | | | | | | | | | 5,8 | 5,5 | 5,6 | 5,3 | 56,0 |
| 58,0 | | | | | | | | | | | | | 5,0 | 5,1 | 4,9 | 58,0 |
| 60,0 | | | | | | | | | | | | | 4,6 | 4,7 | 4,5 | 60,0 |
| 62,0 | | | | | | | | | | | | | | 4,3 | 4,1 | 62,0 |
| 64,0 | | | | | | | | | | | | | | | 3,7 | 64,0 |

** Over rear with special equipment*

# 250 TONNE

## Grove 5250L All Terrain

## RATED LIFTED CAPACITY

13,3 - 70,0 m | 7,8 m | 360° | 45,5 t

EN 13000

| m | 13,3 | 18,6 | 23,6 | 28,5 | 33,5 | 38,0 | 42,3 | 45,4 | 48,9 | 52,4 | 56,2 | 60,5 | 64,6 | 66,9 | 70,0 | m |
|---|---|---|---|---|---|---|---|---|---|---|---|---|---|---|---|---|
| 3,0 | 159,0 | 146,0 | 134,0 | | | | | | | | | | | | | 3,0 |
| 4,0 | 135,0 | 135,0 | 121,0 | 101,0 | 63,0 | | | | | | | | | | | 4,0 |
| 5,0 | 116,0 | 116,0 | 111,0 | 98,5 | 75,0 | 59,0 | | | | | | | | | | 5,0 |
| 6,0 | 102,0 | 102,0 | 100,0 | 91,0 | 75,0 | 59,0 | 50,5 | | | | | | | | | 6,0 |
| 7,0 | 89,0 | 89,5 | 88,0 | 84,0 | 73,0 | 59,0 | 50,5 | 44,0 | | | | | | | | 7,0 |
| 8,0 | 79,0 | 79,5 | 78,0 | 75,0 | 68,0 | 58,5 | 50,5 | 44,0 | 37,0 | | | | | | | 8,0 |
| 9,0 | 68,5 | 69,5 | 68,5 | 64,0 | 62,0 | 56,0 | 49,0 | 44,0 | 37,0 | 31,0 | 18,5 | | | | | 9,0 |
| 10,0 | 60,5 | 61,0 | 60,0 | 55,5 | 54,0 | 53,0 | 47,5 | 42,5 | 37,0 | 31,0 | 26,0 | 21,5 | | | | 10,0 |
| 11,0 | | 55,0 | 52,5 | 51,0 | 47,5 | 47,0 | 45,5 | 40,5 | 36,0 | 31,0 | 26,0 | 21,5 | 18,2 | | | 11,0 |
| 12,0 | | 47,0 | 46,0 | 45,5 | 44,0 | 42,0 | 41,5 | 38,5 | 35,0 | 31,0 | 26,0 | 21,5 | 18,2 | 15,9 | 14,5 | 12,0 |
| 13,0 | | 41,5 | 42,0 | 41,0 | 40,5 | 37,5 | 37,5 | 36,0 | 33,5 | 30,5 | 26,0 | 21,5 | 18,2 | 15,9 | 14,5 | 13,0 |
| 14,0 | | 36,5 | 37,0 | 36,5 | 36,5 | 35,5 | 34,0 | 33,0 | 32,0 | 29,5 | 26,0 | 21,5 | 18,2 | 15,9 | 14,5 | 14,0 |
| 15,0 | | 32,5 | 33,0 | 33,5 | 33,5 | 33,5 | 31,5 | 30,0 | 29,0 | 28,5 | 25,5 | 21,5 | 18,2 | 15,9 | 14,5 | 15,0 |
| 16,0 | | 8,8 | 29,5 | 31,0 | 30,5 | 31,0 | 28,5 | 27,5 | 26,5 | 26,0 | 25,0 | 21,5 | 18,2 | 15,9 | 14,5 | 16,0 |
| 18,0 | | | 25,5 | 25,5 | 25,0 | 26,0 | 24,0 | 23,0 | 22,5 | 23,0 | 22,0 | 20,5 | 18,1 | 15,9 | 14,5 | 18,0 |
| 20,0 | | | 21,0 | 21,5 | 21,0 | 22,0 | 21,0 | 19,8 | 19,3 | 19,6 | 18,9 | 18,9 | 17,3 | 15,8 | 14,5 | 20,0 |
| 22,0 | | | | 18,8 | 17,6 | 18,6 | 17,6 | 17,0 | 16,6 | 17,0 | 16,4 | 16,5 | 16,5 | 15,3 | 14,5 | 22,0 |
| 24,0 | | | | 16,7 | 15,0 | 16,0 | 16,2 | 14,5 | 14,4 | 14,9 | 14,9 | 15,4 | 14,7 | 14,7 | 14,3 | 24,0 |
| 26,0 | | | | | 12,9 | 13,8 | 14,5 | 12,4 | 12,3 | 14,0 | 14,1 | 13,6 | 13,4 | 13,0 | 12,6 | 26,0 |
| 28,0 | | | | | 11,2 | 12,0 | 12,7 | 10,7 | 11,3 | 12,5 | 12,8 | 12,1 | 12,0 | 11,5 | 11,2 | 28,0 |
| 30,0 | | | | | 9,5 | 10,5 | 11,2 | 9,9 | 10,3 | 11,0 | 11,3 | 11,1 | 10,7 | 10,3 | 9,9 | 30,0 |
| 32,0 | | | | | | 9,3 | 9,9 | 9,3 | 9,6 | 9,7 | 10,0 | 10,1 | 9,5 | 9,1 | 8,8 | 32,0 |
| 34,0 | | | | | | 8,2 | 8,8 | 8,7 | 8,9 | 8,5 | 8,9 | 9,0 | 8,4 | 8,1 | 7,8 | 34,0 |
| 36,0 | | | | | | | 7,8 | 8,2 | 8,3 | 7,5 | 8,3 | 8,0 | 7,5 | 7,2 | 6,9 | 36,0 |
| 38,0 | | | | | | | 7,0 | 7,7 | 7,7 | 6,7 | 7,5 | 7,1 | 6,6 | 6,3 | 6,1 | 38,0 |
| 40,0 | | | | | | | | 7,2 | 7,0 | 5,9 | 6,7 | 6,3 | 5,8 | 5,5 | 5,3 | 40,0 |
| 42,0 | | | | | | | | | 6,3 | 5,2 | 6,0 | 5,6 | 5,1 | 4,8 | 4,7 | 42,0 |
| 44,0 | | | | | | | | | 5,7 | 4,6 | 5,4 | 5,0 | 4,5 | 4,2 | 4,0 | 44,0 |
| 46,0 | | | | | | | | | 5,2 | 4,1 | 4,9 | 4,5 | 3,9 | 3,6 | 3,5 | 46,0 |
| 48,0 | | | | | | | | | | 3,6 | 4,3 | 3,9 | 3,4 | 3,1 | 3,0 | 48,0 |
| 50,0 | | | | | | | | | | 3,1 | 3,9 | 3,5 | 3,0 | 2,7 | 2,5 | 50,0 |
| 52,0 | | | | | | | | | | | 3,5 | 3,1 | 2,5 | 2,2 | 2,1 | 52,0 |
| 54,0 | | | | | | | | | | | | 2,7 | 2,1 | 1,8 | 1,7 | 54,0 |
| 56,0 | | | | | | | | | | | | 2,3 | 1,8 | 1,5 | 1,3 | 56,0 |
| 58,0 | | | | | | | | | | | | | 1,5 | 1,2 | 1,0 | 58,0 |
| 60,0 | | | | | | | | | | | | | 1,2 | | | 60,0 |

METCALF
CRANE SERVICES

# RATED LIFTED CAPACITY

13,3 - 70,0 m | 7,8 m | 360° | 21 t

EN 13000

| m | 13,3 | 18,6 | 23,6 | 28,5 | 33,5 | 38,0 | 42,3 | 45,4 | 48,9 | 52,4 | 56,2 | 60,5 | 64,6 | 66,9 | 70,0 | m |
|---|---|---|---|---|---|---|---|---|---|---|---|---|---|---|---|---|
| 3,0 | 155,0 | 146,0 | 134,0 | | | | | | | | | | | | | 3,0 |
| 4,0 | 131,0 | 130,0 | 121,0 | 101,0 | 63,0 | | | | | | | | | | | 4,0 |
| 5,0 | 112,0 | 112,0 | 106,0 | 96,5 | 75,0 | 59,0 | | | | | | | | | | 5,0 |
| 6,0 | 95,5 | 93,0 | 83,0 | 77,5 | 69,5 | 59,0 | 50,5 | | | | | | | | | 6,0 |
| 7,0 | 78,0 | 74,0 | 67,5 | 62,5 | 60,0 | 54,5 | 50,5 | 44,0 | | | | | | | | 7,0 |
| 8,0 | 59,5 | 60,0 | 56,0 | 54,0 | 50,0 | 48,5 | 44,0 | 41,5 | 37,0 | | | | | | | 8,0 |
| 9,0 | 47,5 | 49,5 | 46,5 | 45,5 | 42,0 | 41,5 | 37,5 | 35,5 | 34,0 | 31,0 | 18,5 | | | | | 9,0 |
| 10,0 | 39,0 | 42,0 | 41,5 | 39,0 | 36,0 | 36,0 | 32,5 | 31,0 | 29,5 | 29,5 | 26,0 | 21,5 | | | | 10,0 |
| 11,0 | | 35,5 | 35,5 | 34,5 | 31,5 | 31,5 | 28,5 | 27,0 | 26,0 | 26,0 | 25,0 | 21,5 | 18,2 | | | 11,0 |
| 12,0 | | 30,0 | 31,0 | 31,5 | 27,5 | 27,5 | 26,5 | 23,5 | 23,0 | 23,0 | 22,0 | 21,5 | 18,2 | 15,9 | 14,5 | 12,0 |
| 13,0 | | 26,0 | 27,0 | 28,0 | 24,5 | 24,5 | 24,5 | 21,0 | 20,5 | 22,0 | 21,5 | 19,8 | 18,2 | 15,9 | 14,5 | 13,0 |
| 14,0 | | 23,0 | 23,5 | 25,0 | 21,5 | 22,0 | 22,5 | 19,0 | 19,5 | 19,8 | 20,0 | 18,6 | 17,7 | 15,9 | 14,5 | 14,0 |
| 15,0 | | 19,4 | 20,5 | 22,0 | 19,3 | 19,9 | 20,0 | 18,1 | 18,7 | 17,9 | 18,5 | 17,8 | 16,0 | 15,9 | 14,5 | 15,0 |
| 16,0 | | 8,8 | 18,2 | 19,7 | 17,7 | 18,0 | 18,3 | 17,3 | 17,9 | 16,3 | 17,3 | 16,3 | 15,0 | 14,5 | 14,0 | 16,0 |
| 18,0 | | | 14,4 | 15,9 | 16,1 | 14,9 | 15,3 | 15,8 | 15,6 | 13,6 | 14,6 | 13,7 | 12,5 | 12,1 | 11,6 | 18,0 |
| 20,0 | | | 11,6 | 13,0 | 13,9 | 12,5 | 13,5 | 13,9 | 13,3 | 11,5 | 12,4 | 11,6 | 10,5 | 10,1 | 9,7 | 20,0 |
| 22,0 | | | | 11,5 | 11,7 | 11,5 | 12,1 | 12,0 | 11,4 | 9,7 | 10,6 | 9,9 | 8,9 | 8,5 | 8,1 | 22,0 |
| 24,0 | | | | 9,8 | 9,8 | 10,3 | 10,3 | 10,3 | 9,9 | 8,2 | 9,2 | 8,5 | 7,5 | 7,1 | 6,8 | 24,0 |
| 26,0 | | | | | 8,4 | 8,9 | 8,9 | 8,8 | 8,5 | 7,0 | 7,9 | 7,2 | 6,4 | 6,0 | 5,6 | 26,0 |
| 28,0 | | | | | 7,2 | 7,7 | 7,7 | 7,6 | 7,3 | 5,9 | 6,8 | 6,2 | 5,3 | 5,0 | 4,6 | 28,0 |
| 30,0 | | | | | 3,8 | 6,7 | 6,6 | 6,5 | 6,2 | 5,0 | 5,9 | 5,3 | 4,5 | 4,1 | 3,8 | 30,0 |
| 32,0 | | | | | | 5,8 | 5,7 | 5,6 | 5,3 | 4,2 | 5,0 | 4,5 | 3,7 | 3,3 | 3,0 | 32,0 |
| 34,0 | | | | | | 5,0 | 5,0 | 4,8 | 4,5 | 3,4 | 4,3 | 3,8 | 3,0 | 2,6 | 2,4 | 34,0 |
| 36,0 | | | | | | | 4,3 | 4,2 | 3,9 | 2,7 | 3,6 | 3,2 | 2,4 | 2,0 | 1,8 | 36,0 |
| 38,0 | | | | | | | 3,7 | 3,6 | 3,3 | 2,2 | 3,0 | 2,6 | 1,9 | 1,5 | 1,2 | 38,0 |
| 40,0 | | | | | | | | 3,0 | 2,7 | 1,6 | 2,5 | 2,1 | 1,4 | 1,0 | | 40,0 |
| 42,0 | | | | | | | | | 2,3 | 1,2 | 2,0 | 1,6 | 0,9 | | | 42,0 |
| 44,0 | | | | | | | | | 1,9 | | 1,6 | 1,2 | | | | 44,0 |
| 46,0 | | | | | | | | | 1,5 | | 1,2 | | | | | 46,0 |

13,3 - 70,0 m | 7,8 m | 360° | 16,5 t

EN 13000

| m | 13,3 | 18,6 | 23,6 | 28,5 | 33,5 | 38,0 | 42,3 | 45,4 | 48,9 | 52,4 | 56,2 | 60,5 | 64,6 | 66,9 | 70,0 | m |
|---|---|---|---|---|---|---|---|---|---|---|---|---|---|---|---|---|
| 3,0 | 155,0 | 146,0 | 134,0 | | | | | | | | | | | | | 3,0 |
| 4,0 | 130,0 | 130,0 | 121,0 | 101,0 | 63,0 | | | | | | | | | | | 4,0 |
| 5,0 | 111,0 | 110,0 | 100,0 | 88,0 | 75,0 | 59,0 | | | | | | | | | | 5,0 |
| 6,0 | 92,0 | 84,5 | 75,5 | 70,5 | 63,0 | 59,0 | 50,5 | | | | | | | | | 6,0 |
| 7,0 | 70,0 | 67,0 | 62,0 | 59,0 | 54,0 | 51,0 | 47,0 | 44,0 | | | | | | | | 7,0 |
| 8,0 | 53,0 | 54,0 | 50,5 | 48,5 | 44,5 | 43,5 | 39,5 | 37,0 | 35,5 | | | | | | | 8,0 |
| 9,0 | 42,0 | 45,5 | 43,5 | 40,5 | 37,5 | 37,0 | 33,5 | 31,5 | 30,0 | 30,0 | 18,5 | | | | | 9,0 |
| 10,0 | 34,5 | 37,5 | 37,0 | 36,5 | 32,0 | 32,0 | 30,0 | 27,0 | 26,0 | 26,0 | 25,0 | 21,5 | | | | 10,0 |
| 11,0 | | 31,5 | 31,5 | 32,0 | 27,5 | 28,0 | 27,5 | 23,5 | 22,5 | 24,0 | 22,5 | 21,5 | 18,2 | | | 11,0 |
| 12,0 | | 27,0 | 27,5 | 28,0 | 24,0 | 24,5 | 24,5 | 21,0 | 21,5 | 21,5 | 21,5 | 19,8 | 18,2 | 15,9 | 14,5 | 12,0 |
| 13,0 | | 23,0 | 24,0 | 25,0 | 21,0 | 21,5 | 22,0 | 19,9 | 20,5 | 19,2 | 19,5 | 18,3 | 17,1 | 15,9 | 14,5 | 13,0 |
| 14,0 | | 20,0 | 20,5 | 22,0 | 19,7 | 19,3 | 19,6 | 19,0 | 19,5 | 17,3 | 18,3 | 17,2 | 15,8 | 15,3 | 14,5 | 14,0 |
| 15,0 | | 16,8 | 18,0 | 19,5 | 18,7 | 17,3 | 17,7 | 18,1 | 17,9 | 15,6 | 16,6 | 15,6 | 14,3 | 13,8 | 13,2 | 15,0 |
| 16,0 | | 8,8 | 15,9 | 17,3 | 17,7 | 15,6 | 16,1 | 17,0 | 16,3 | 14,1 | 15,1 | 14,2 | 12,9 | 12,4 | 12,0 | 16,0 |
| 18,0 | | | 13,3 | 13,8 | 14,8 | 13,7 | 14,7 | 14,2 | 13,6 | 11,7 | 12,7 | 11,8 | 10,7 | 10,2 | 9,8 | 18,0 |
| 20,0 | | | 9,8 | 12,1 | 12,1 | 12,5 | 12,6 | 12,1 | 11,5 | 9,7 | 10,7 | 9,9 | 8,9 | 8,4 | 8,0 | 20,0 |
| 22,0 | | | | 10,0 | 10,1 | 10,6 | 10,7 | 10,3 | 9,8 | 8,1 | 9,1 | 8,3 | 7,4 | 7,0 | 6,6 | 22,0 |
| 24,0 | | | | 8,3 | 8,4 | 9,1 | 9,0 | 8,9 | 8,4 | 6,7 | 7,7 | 7,0 | 6,1 | 5,7 | 5,4 | 24,0 |
| 26,0 | | | | | 7,7 | 7,7 | 7,6 | 7,5 | 7,1 | 5,6 | 6,6 | 5,9 | 5,0 | 4,6 | 4,3 | 26,0 |
| 28,0 | | | | | 7,1 | 6,6 | 6,5 | 6,4 | 6,1 | 4,6 | 5,6 | 5,0 | 4,1 | 3,7 | 3,4 | 28,0 |
| 30,0 | | | | | 2,7 | 5,6 | 5,5 | 5,4 | 5,1 | 3,8 | 4,7 | 4,1 | 3,3 | 2,9 | 2,7 | 30,0 |
| 32,0 | | | | | | 46,0 | 4,7 | 4,6 | 4,3 | 3,1 | 4,0 | 3,4 | 2,6 | 2,2 | 2,0 | 32,0 |
| 34,0 | | | | | | 4,1 | 4,0 | 3,9 | 3,6 | 2,4 | 3,3 | 2,8 | 2,0 | 1,6 | 1,4 | 34,0 |
| 36,0 | | | | | | | 3,4 | 3,3 | 3,0 | 1,8 | 2,7 | 2,2 | 1,5 | 1,1 | | 36,0 |
| 38,0 | | | | | | | 2,9 | 2,7 | 2,4 | 1,3 | 2,2 | 1,7 | 1,0 | | | 38,0 |
| 40,0 | | | | | | | | 2,2 | 2,0 | | 1,7 | 1,2 | | | | 40,0 |
| 42,0 | | | | | | | | | 1,5 | | 1,2 | | | | | 42,0 |
| 44,0 | | | | | | | | | 1,2 | | | | | | | 44,0 |

# 250 TONNE

## Grove 5250L All Terrain

## RATED LIFTED CAPACITY

13,3 - 70,0 m | 7,8 m | 360° | 7 t

EN 13000

| m | 13,3 | 18,6 | 23,6 | 28,5 | 33,5 | 38,0 | 42,3 | 45,4 | 48,9 | 54,5 | 56,1 | m |
|---|---|---|---|---|---|---|---|---|---|---|---|---|
| 3,0 | 153,0 | 146,0 | 134,0 | | | | | | | | | 3,0 |
| 4,0 | 128,0 | 128,0 | 113,0 | 98,5 | 63,0 | | | | | | | 4,0 |
| 5,0 | 106,0 | 92,5 | 80,5 | 73,5 | 63,0 | 59,0 | | | | | | 5,0 |
| 6,0 | 74,5 | 68,5 | 61,5 | 58,0 | 51,5 | 49,5 | 43,5 | | | | | 6,0 |
| 7,0 | 53,0 | 52,5 | 49,5 | 46,5 | 40,5 | 39,5 | 36,0 | 33,0 | | | | 7,0 |
| 8,0 | 39,5 | 41,5 | 39,5 | 39,0 | 33,0 | 39,5 | 32,0 | 27,0 | 26,0 | | | 8,0 |
| 9,0 | 31,0 | 33,5 | 32,5 | 32,5 | 27,5 | 27,5 | 27,5 | 25,0 | 25,0 | 23,0 | 18,5 | 9,0 |
| 10,0 | 24,5 | 28,5 | 27,0 | 27,5 | 25,5 | 23,5 | 23,5 | 23,5 | 23,0 | 20,0 | 18,5 | 10,0 |
| 11,0 | | 23,5 | 23,0 | 23,5 | 24,0 | 20,5 | 21,0 | 21,5 | 20,5 | 17,5 | 18,5 | 11,0 |
| 12,0 | | 19,7 | 19,9 | 20,5 | 21,0 | 18,9 | 19,9 | 18,8 | 17,9 | 15,4 | 16,4 | 12,0 |
| 13,0 | | 16,5 | 17,2 | 18,1 | 18,5 | 17,8 | 17,7 | 16,7 | 15,9 | 13,6 | 14,6 | 13,0 |
| 14,0 | | 14,0 | 16,0 | 17,0 | 16,4 | 16,3 | 15,8 | 15,0 | 14,3 | 12,0 | 13,0 | 14,0 |
| 15,0 | | 11,8 | 13,9 | 15,0 | 14,7 | 14,7 | 14,2 | 13,4 | 12,8 | 10,7 | 11,7 | 15,0 |
| 16,0 | | 6,0 | 12,1 | 13,2 | 13,2 | 13,3 | 12,8 | 12,1 | 11,5 | 9,5 | 10,5 | 16,0 |
| 18,0 | | | 9,3 | 10,4 | 10,9 | 11,0 | 10,5 | 9,9 | 9,4 | 7,6 | 8,6 | 18,0 |
| 20,0 | | | 6,1 | 8,3 | 8,7 | 9,1 | 8,7 | 8,2 | 7,7 | 6,0 | 7,0 | 20,0 |
| 22,0 | | | | 6,7 | 7,1 | 7,4 | 7,3 | 6,8 | 6,3 | 4,7 | 5,7 | 22,0 |
| 24,0 | | | | 5,3 | 5,7 | 6,1 | 6,0 | 5,7 | 5,2 | 3,6 | 4,6 | 24,0 |
| 26,0 | | | | | 4,7 | 5,0 | 4,9 | 4,7 | 4,2 | 2,7 | 3,7 | 26,0 |
| 28,0 | | | | | 3,8 | 4,1 | 4,0 | 3,9 | 3,4 | 2,0 | 2,9 | 28,0 |
| 30,0 | | | | | 0,0 | 3,3 | 3,2 | 3,1 | 2,7 | 1,3 | 2,3 | 30,0 |
| 32,0 | | | | | | 2,6 | 2,6 | 2,4 | 2,1 | | 1,7 | 32,0 |
| 34,0 | | | | | | 2,1 | 2,0 | 1,9 | 1,6 | | 1,1 | 34,0 |
| 36,0 | | | | | | | 1,5 | 1,4 | 1,1 | | | 36,0 |
| 38,0 | | | | | | | 1,1 | 1,0 | | | | 38,0 |

13,3 - 70,0 m | 7,8 m | 360° | 0 t

EN 13000

| m | 13,3 | 18,6 | 23,6 | 28,5 | 32,7 | 37,0 | 41,2 | 44,2 | 47,8 | 54,5 | 56,1 | m |
|---|---|---|---|---|---|---|---|---|---|---|---|---|
| 3,0 | 151,0 | 146,0 | 134,0 | | | | | | | | | 3,0 |
| 4,0 | 127,0 | 116,0 | 98,0 | 80,5 | 63,0 | | | | | | | 4,0 |
| 5,0 | 87,5 | 78,0 | 68,0 | 62,5 | 54,0 | 51,0 | | | | | | 5,0 |
| 6,0 | 58,5 | 55,5 | 51,0 | 49,0 | 40,5 | 39,0 | 37,5 | | | | | 6,0 |
| 7,0 | 41,0 | 41,0 | 38,5 | 38,0 | 32,0 | 31,0 | 30,0 | 28,0 | | | | 7,0 |
| 8,0 | 30,0 | 33,0 | 30,5 | 30,5 | 29,5 | 25,0 | 26,0 | 25,5 | 24,5 | | | 8,0 |
| 9,0 | 23,0 | 26,5 | 25,0 | 25,0 | 25,0 | 23,0 | 23,5 | 22,0 | 20,5 | 17,5 | 18,5 | 9,0 |
| 10,0 | 17,8 | 21,5 | 21,0 | 22,0 | 21,5 | 21,0 | 20,0 | 18,7 | 17,7 | 14,9 | 16,0 | 10,0 |
| 11,0 | | 17,7 | 18,9 | 19,2 | 18,3 | 18,0 | 17,4 | 16,3 | 15,4 | 12,8 | 13,9 | 11,0 |
| 12,0 | | 14,5 | 16,2 | 16,6 | 16,0 | 15,8 | 15,2 | 14,2 | 13,5 | 11,1 | 12,1 | 12,0 |
| 13,0 | | 11,9 | 13,9 | 14,5 | 14,2 | 13,9 | 13,4 | 12,5 | 11,8 | 9,6 | 10,7 | 13,0 |
| 14,0 | | 9,8 | 11,8 | 12,7 | 12,5 | 12,3 | 11,8 | 11,1 | 10,4 | 8,3 | 9,4 | 14,0 |
| 15,0 | | 8,0 | 10,1 | 11,2 | 11,1 | 11,0 | 10,5 | 9,8 | 9,2 | 7,2 | 8,3 | 15,0 |
| 16,0 | | 2,3 | 8,6 | 9,7 | 9,9 | 9,8 | 9,3 | 8,7 | 8,2 | 6,3 | 7,3 | 16,0 |
| 18,0 | | | 6,3 | 7,4 | 7,9 | 7,8 | 7,5 | 6,9 | 6,4 | 4,7 | 5,7 | 18,0 |
| 20,0 | | | 3,5 | 5,7 | 6,1 | 6,3 | 6,0 | 5,5 | 5,0 | 3,4 | 4,4 | 20,0 |
| 22,0 | | | | 4,3 | 4,7 | 5,1 | 4,8 | 4,4 | 3,9 | 2,3 | 3,3 | 22,0 |
| 24,0 | | | | 3,2 | 3,6 | 3,9 | 3,8 | 3,4 | 3,0 | 1,5 | 2,5 | 24,0 |
| 26,0 | | | | | 2,8 | 3,0 | 3,0 | 2,7 | 2,2 | | 1,7 | 26,0 |
| 28,0 | | | | | 2,0 | 2,3 | 2,2 | 2,0 | 1,5 | | 1,1 | 28,0 |
| 30,0 | | | | | | 1,7 | 1,6 | 1,4 | 0,9 | | | 30,0 |
| 32,0 | | | | | | 1,1 | 1,1 | | | | | 32,0 |

METCALF
CRANE SERVICES

# WORKING RANGE

52,8 - 70,0 m | 12,5/21,3/29,3/37,3 m | 7,8 m | 360° | 80 t

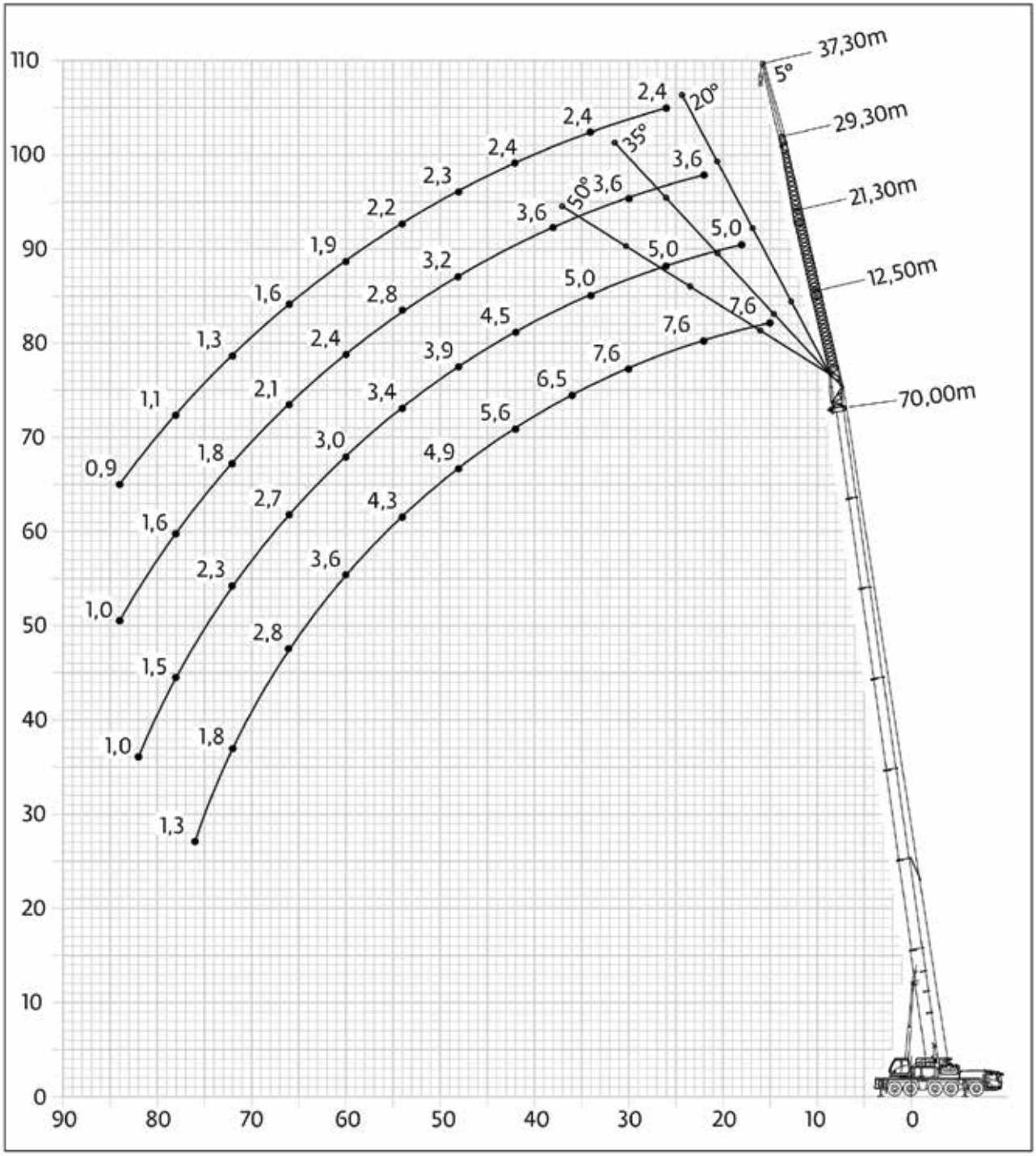

# 250 TONNE

## Grove 5250L All Terrain

## RATED LIFTED CAPACITY

52,8 - 70,0 m | 12,5 m | 7,8 m | 360° | 80 t

EN 13000

| m | 52,8 | | | | 60,5 | | | | 67,8 | | | | 70,0 | | | | m |
|---|---|---|---|---|---|---|---|---|---|---|---|---|---|---|---|---|---|
| m | 12,5 | | | | 12,5 | | | | 12,5 | | | | 12,5 | | | | m |
| | 5° | *5°-20° | *20°-35° | *35°-50° | 5° | *5°-20° | *20°-35° | *35°-50° | 5° | *5°-20° | *20°-35° | *35°-50° | 5° | *5°-20° | *20°-35° | *35°-50° | |
| 11,0 | 16,0 | | | | | | | | | | | | | | | | 11,0 |
| 12,0 | 16,0 | | | | | | | | | | | | | | | | 12,0 |
| 13,0 | 16,0 | | | | 11,9 | | | | | | | | | | | | 13,0 |
| 14,0 | 15,9 | 14,0 | | | 11,9 | | | | | | | | | | | | 14,0 |
| 15,0 | 15,6 | 13,7 | | | 11,9 | | | | 8,8 | | | | 7,6 | | | | 15,0 |
| 16,0 | 15,3 | 13,3 | 11,8 | | 11,9 | 11,7 | | | 8,8 | | | | 7,6 | | | | 16,0 |
| 18,0 | 14,7 | 12,7 | 11,4 | 10,4 | 11,9 | 11,7 | 10,3 | | 8,8 | 8,8 | | | 7,6 | 7,6 | | | 18,0 |
| 20,0 | 14,0 | 12,1 | 10,9 | 10,0 | 11,9 | 11,2 | 10,3 | 9,8 | 8,8 | 8,8 | 8,1 | | 7,6 | 7,6 | | | 20,0 |
| 22,0 | 13,2 | 11,6 | 10,3 | 9,7 | 11,5 | 10,7 | 10,0 | 9,6 | 8,8 | 8,8 | 8,1 | 8,1 | 7,6 | 7,6 | 7,6 | | 22,0 |
| 24,0 | 12,6 | 11,1 | 9,9 | 9,4 | 11,0 | 10,0 | 9,6 | 9,3 | 8,8 | 8,7 | 8,1 | 8,0 | 7,6 | 7,6 | 7,5 | 7,5 | 24,0 |
| 26,0 | 11,9 | 10,6 | 9,5 | 9,1 | 10,5 | 9,6 | 9,2 | 9,0 | 8,8 | 8,3 | 8,0 | 7,8 | 7,6 | 7,6 | 7,4 | 7,4 | 26,0 |
| 28,0 | 11,4 | 10,0 | 9,2 | 8,8 | 9,9 | 9,2 | 8,8 | 8,7 | 8,4 | 8,0 | 7,7 | 7,6 | 7,6 | 7,5 | 7,3 | 7,2 | 28,0 |
| 30,0 | 10,9 | 9,6 | 8,9 | 8,6 | 9,3 | 8,7 | 8,4 | 8,3 | 8,0 | 7,6 | 7,4 | 7,4 | 7,6 | 7,2 | 7,0 | 7,0 | 30,0 |
| 32,0 | 10,3 | 9,2 | 8,6 | 8,4 | 8,9 | 8,3 | 8,0 | 8,0 | 7,7 | 7,3 | 7,1 | 7,1 | 7,2 | 6,9 | 6,7 | 6,7 | 32,0 |
| 34,0 | 9,8 | 8,9 | 8,3 | 8,2 | 8,4 | 8,0 | 7,7 | 7,7 | 7,3 | 7,0 | 6,8 | 6,8 | 6,8 | 6,5 | 6,4 | 6,4 | 34,0 |
| 36,0 | 9,3 | 8,5 | 8,1 | 8,0 | 8,0 | 7,6 | 7,4 | 7,4 | 7,0 | 6,7 | 6,5 | 6,5 | 6,5 | 6,2 | 6,1 | 6,1 | 36,0 |
| 38,0 | 9,0 | 8,3 | 7,9 | 7,8 | 7,7 | 7,3 | 7,1 | 7,1 | 6,7 | 6,4 | 6,3 | 6,3 | 6,2 | 5,9 | 5,8 | 5,8 | 38,0 |
| 40,0 | 8,6 | 8,0 | 7,7 | 7,7 | 7,3 | 7,0 | 6,9 | 6,9 | 6,4 | 6,1 | 6,0 | 6,0 | 5,9 | 5,7 | 5,6 | 5,6 | 40,0 |
| 42,0 | 8,1 | 7,7 | 7,5 | 7,5 | 7,0 | 6,7 | 6,6 | 6,6 | 6,1 | 5,9 | 5,8 | 5,8 | 5,6 | 5,4 | 5,3 | 5,3 | 42,0 |
| 44,0 | 7,6 | 7,5 | 7,3 | 7,3 | 6,7 | 6,5 | 6,4 | 6,4 | 5,8 | 5,7 | 5,6 | 5,6 | 5,3 | 5,2 | 5,1 | 5,1 | 44,0 |
| 46,0 | 7,1 | 7,1 | 7,1 | 7,1 | 6,4 | 6,2 | 6,2 | 6,2 | 5,6 | 5,4 | 5,4 | 5,4 | 5,1 | 5,0 | 4,9 | 4,9 | 46,0 |
| 48,0 | 6,6 | 6,6 | 6,7 | | 6,2 | 6,0 | 6,0 | 6,0 | 5,4 | 5,2 | 5,2 | 5,2 | 4,9 | 4,8 | 4,7 | 4,7 | 48,0 |
| 50,0 | 6,0 | 6,0 | 6,2 | | 5,9 | 5,8 | 5,8 | 5,8 | 5,1 | 5,0 | 5,0 | 5,0 | 4,7 | 4,6 | 4,5 | 4,5 | 50,0 |
| 52,0 | 5,5 | 5,5 | 5,7 | | 5,5 | 5,5 | 5,5 | 5,5 | 4,9 | 4,8 | 4,8 | 4,8 | 4,5 | 4,4 | 4,4 | 4,4 | 52,0 |
| 54,0 | 5,0 | 5,0 | 5,1 | | 5,1 | 5,1 | 5,2 | | 4,6 | 4,6 | 4,7 | 4,7 | 4,3 | 4,2 | 4,2 | 4,2 | 54,0 |
| 56,0 | 4,4 | 4,4 | | | 4,7 | 4,7 | 4,9 | | 4,3 | 4,3 | 4,4 | 4,4 | 4,1 | 4,1 | 4,1 | 4,1 | 56,0 |
| 58,0 | 4,0 | 4,0 | | | 4,2 | 4,2 | 4,4 | | 4,0 | 4,0 | 4,1 | 4,2 | 3,9 | 3,9 | 3,9 | 3,9 | 58,0 |
| 60,0 | 3,5 | 3,5 | | | 3,8 | 3,8 | 4,0 | | 3,7 | 3,7 | 3,8 | | 3,6 | 3,6 | 3,8 | 3,8 | 60,0 |
| 62,0 | | | | | 3,3 | 3,3 | 3,5 | | 3,4 | 3,4 | 3,5 | | 3,4 | 3,4 | 3,5 | | 62,0 |
| 64,0 | | | | | 3,0 | 3,0 | | | 3,1 | 3,1 | 3,2 | | 3,1 | 3,1 | 3,2 | | 64,0 |
| 66,0 | | | | | 2,6 | 2,6 | | | 2,7 | 2,7 | 2,8 | | 2,8 | 2,8 | 2,9 | | 66,0 |
| 68,0 | | | | | 1,8 | | | | 2,4 | 2,4 | 2,5 | | 2,5 | 2,5 | 2,6 | | 68,0 |
| 70,0 | | | | | | | | | 2,1 | 2,1 | | | 2,1 | 2,1 | 2,2 | | 70,0 |
| 72,0 | | | | | | | | | 1,8 | 1,8 | | | 1,8 | 1,8 | | | 72,0 |
| 74,0 | | | | | | | | | 1,5 | 1,5 | | | 1,5 | 1,5 | | | 74,0 |
| 76,0 | | | | | | | | | | | | | 1,3 | 1,3 | | | 76,0 |

** Luffing under load*

METCALF
CRANE SERVICES

# RATED LIFTED CAPACITY

52,8 - 70,0 m | 21,3 m | 7,8 m | 360° | 80 t

EN 13000

| m | 52,8 | | | | 60,5 | | | | 67,8 | | | | 70,0 | | | | m |
|---|---|---|---|---|---|---|---|---|---|---|---|---|---|---|---|---|---|
| m | 21,3 | | | | 21,3 | | | | 21,3 | | | | 21,3 | | | | m |
| | 5° | *5°-20° | *20°-35° | *35°-50° | 5° | *5°-20° | *20°-35° | *35°-50° | 5° | *5°-20° | *20°-35° | *35°-50° | 5° | *5°-20° | *20°-35° | *35°-50° | |
| 13,0 | 7,5 | | | | | | | | | | | | | | | | 13,0 |
| 14,0 | 7,5 | | | | | | | | | | | | | | | | 14,0 |
| 15,0 | 7,4 | | | | | | | | | | | | | | | | 15,0 |
| 16,0 | 7,4 | | | | 6,5 | | | | | | | | | | | | 16,0 |
| 18,0 | 7,3 | | | | 6,4 | | | | 5,5 | | | | 5,0 | | | | 18,0 |
| 20,0 | 7,2 | 6,5 | | | 6,4 | 6,1 | | | 5,5 | | | | 5,0 | | | | 20,0 |
| 22,0 | 7,1 | 6,3 | | | 6,3 | 6,0 | | | 5,5 | 5,3 | | | 5,0 | | | | 22,0 |
| 24,0 | 7,0 | 6,1 | 5,3 | | 6,3 | 6,0 | | | 5,5 | 5,3 | | | 5,0 | 5,0 | | | 24,0 |
| 26,0 | 6,8 | 5,9 | 5,1 | 4,7 | 6,2 | 5,8 | 5,1 | | 5,5 | 5,3 | | | 5,0 | 5,0 | | | 26,0 |
| 28,0 | 6,7 | 5,8 | 5,0 | 4,6 | 6,2 | 5,7 | 5,0 | 4,6 | 5,5 | 5,3 | 4,9 | | 5,0 | 5,0 | 4,9 | | 28,0 |
| 30,0 | 6,6 | 5,6 | 5,0 | 4,6 | 6,1 | 5,6 | 4,9 | 4,5 | 5,4 | 5,3 | 4,9 | 4,5 | 5,0 | 5,0 | 4,9 | 4,5 | 30,0 |
| 32,0 | 6,4 | 5,5 | 4,9 | 4,5 | 6,1 | 5,5 | 4,9 | 4,5 | 5,4 | 5,3 | 4,8 | 4,5 | 5,0 | 5,0 | 4,8 | 4,5 | 32,0 |
| 34,0 | 6,3 | 5,4 | 4,8 | 4,5 | 6,0 | 5,4 | 4,8 | 4,5 | 5,4 | 5,1 | 4,7 | 4,4 | 5,0 | 4,9 | 4,7 | 4,4 | 34,0 |
| 36,0 | 6,1 | 5,2 | 4,7 | 4,4 | 5,9 | 5,2 | 4,7 | 4,4 | 5,4 | 5,0 | 4,7 | 4,4 | 4,9 | 4,7 | 4,5 | 4,4 | 36,0 |
| 38,0 | 5,9 | 5,1 | 4,7 | 4,4 | 5,8 | 5,1 | 4,7 | 4,4 | 5,2 | 4,8 | 4,6 | 4,4 | 4,9 | 4,6 | 4,4 | 4,4 | 38,0 |
| 40,0 | 5,7 | 5,0 | 4,6 | 4,4 | 5,7 | 5,0 | 4,6 | 4,4 | 5,0 | 4,7 | 4,4 | 4,3 | 4,7 | 4,5 | 4,3 | 4,3 | 40,0 |
| 42,0 | 5,6 | 4,9 | 4,5 | 4,3 | 5,4 | 5,0 | 4,6 | 4,3 | 4,8 | 4,5 | 4,3 | 4,2 | 4,5 | 4,3 | 4,2 | 4,1 | 42,0 |
| 44,0 | 5,4 | 4,8 | 4,5 | 4,3 | 5,2 | 4,9 | 4,5 | 4,3 | 4,6 | 4,4 | 4,2 | 4,1 | 4,3 | 4,1 | 4,0 | 4,0 | 44,0 |
| 46,0 | 5,3 | 4,8 | 4,4 | 4,3 | 5,0 | 4,7 | 4,5 | 4,3 | 4,4 | 4,2 | 4,1 | 4,1 | 4,1 | 3,9 | 3,9 | 3,9 | 46,0 |
| 48,0 | 5,1 | 4,7 | 4,4 | 4,3 | 4,8 | 4,6 | 4,4 | 4,3 | 4,2 | 4,1 | 4,0 | 4,0 | 3,9 | 3,8 | 3,7 | 3,7 | 48,0 |
| 50,0 | 4,9 | 4,6 | 4,4 | 4,3 | 4,6 | 4,4 | 4,4 | 4,3 | 4,1 | 3,9 | 3,9 | 3,9 | 3,7 | 3,6 | 3,6 | 3,6 | 50,0 |
| 52,0 | 4,7 | 4,5 | 4,3 | 4,3 | 4,4 | 4,3 | 4,2 | 4,2 | 3,9 | 3,8 | 3,8 | 3,8 | 3,6 | 3,5 | 3,4 | 3,4 | 52,0 |
| 54,0 | 4,6 | 4,3 | 4,2 | 4,2 | 4,3 | 4,1 | 4,1 | 4,1 | 3,7 | 3,6 | 3,6 | 3,6 | 3,4 | 3,3 | 3,3 | 3,3 | 54,0 |
| 56,0 | 4,4 | 4,2 | 4,2 | 4,2 | 4,1 | 4,0 | 4,0 | 4,0 | 3,6 | 3,5 | 3,5 | 3,5 | 3,3 | 3,2 | 3,2 | 3,2 | 56,0 |
| 58,0 | 4,3 | 4,2 | 4,1 | | 4,0 | 3,9 | 3,9 | 3,9 | 3,5 | 3,4 | 3,4 | 3,4 | 3,1 | 3,1 | 3,1 | 3,1 | 58,0 |
| 60,0 | 4,2 | 4,1 | 4,1 | | 3,8 | 3,7 | 3,7 | 3,7 | 3,3 | 3,3 | 3,3 | 3,3 | 3,0 | 2,9 | 2,9 | 3,0 | 60,0 |
| 62,0 | 4,0 | 4,0 | 4,0 | | 3,7 | 3,6 | 3,6 | 3,7 | 3,2 | 3,2 | 3,2 | 3,2 | 2,9 | 2,8 | 2,8 | 2,9 | 62,0 |
| 64,0 | 3,6 | 3,6 | 3,7 | | 3,6 | 3,5 | 3,5 | | 3,1 | 3,0 | 3,0 | 3,1 | 2,8 | 2,7 | 2,7 | 2,8 | 64,0 |
| 66,0 | 3,2 | 3,2 | | | 3,3 | 3,3 | 3,4 | | 2,9 | 2,9 | 2,9 | 3,0 | 2,7 | 2,6 | 2,6 | 2,7 | 66,0 |
| 68,0 | 2,8 | 2,8 | | | 3,0 | 3,0 | 3,2 | | 2,8 | 2,8 | 2,8 | | 2,6 | 2,5 | 2,5 | 2,6 | 68,0 |
| 70,0 | 2,3 | | | | 2,6 | 2,6 | 2,8 | | 2,6 | 2,6 | 2,8 | | 2,4 | 2,4 | 2,4 | | 70,0 |
| 72,0 | | | | | 2,3 | 2,3 | | | 2,3 | 2,3 | 2,5 | | 2,3 | 2,3 | 2,4 | | 72,0 |
| 74,0 | | | | | 2,0 | 2,0 | | | 2,0 | 2,0 | 2,2 | | 2,0 | 2,0 | 2,3 | | 74,0 |
| 76,0 | | | | | 1,7 | 1,7 | | | 1,7 | 1,7 | 1,9 | | 1,8 | 1,8 | 2,0 | | 76,0 |
| 78,0 | | | | | | | | | 1,5 | 1,5 | 1,6 | | 1,5 | 1,5 | 1,7 | | 78,0 |
| 80,0 | | | | | | | | | 1,2 | 1,2 | | | 1,3 | 1,3 | 1,4 | | 80,0 |
| 82,0 | | | | | | | | | 1,0 | 1,0 | | | 1,0 | 1,0 | | | 82,0 |

** Luffing under load*

# 250 TONNE

## Grove 5250L All Terrain

## RATED LIFTED CAPACITY

52,8 - 70,0 m | 37,3 m | 7,8 m | 360° | 80 t

EN 13000

| m | 52,8 | | | | 60,5 | | | | 67,8 | | | | 70,0 | | | | m |
|---|---|---|---|---|---|---|---|---|---|---|---|---|---|---|---|---|---|
| m | 37,3 | | | | 37,3 | | | | 37,3 | | | | 37,3 | | | | m |
| | 5° | *5°-20° | *20°-35° | *35°-50° | 5° | *5°-20° | *20°-35° | *35°-50° | 5° | *5°-20° | *20°-35° | *35°-50° | 5° | *5°-20° | *20°-35° | *35°-50° | |
| 20,0 | 3,7 | | | | | | | | | | | | | | | | 20,0 |
| 22,0 | 3,6 | | | | 3,1 | | | | | | | | | | | | 22,0 |
| 24,0 | 3,6 | | | | 3,1 | | | | 2,6 | | | | | | | | 24,0 |
| 26,0 | 3,5 | | | | 3,1 | | | | 2,6 | | | | 2,4 | | | | 26,0 |
| 28,0 | 3,5 | 3,1 | | | 3,1 | | | | 2,6 | | | | 2,4 | | | | 28,0 |
| 30,0 | 3,4 | 3,1 | | | 3,1 | | | | 2,6 | | | | 2,4 | | | | 30,0 |
| 32,0 | 3,3 | 3,0 | | | 3,0 | 2,8 | | | 2,6 | | | | 2,4 | | | | 32,0 |
| 34,0 | 3,3 | 2,9 | | | 3,0 | 2,8 | | | 2,6 | 2,5 | | | 2,4 | 2,4 | | | 34,0 |
| 36,0 | 3,2 | 2,9 | 2,5 | | 3,0 | 2,7 | | | 2,6 | 2,5 | | | 2,4 | 2,4 | | | 36,0 |
| 38,0 | 3,1 | 2,8 | 2,5 | | 2,9 | 2,7 | | | 2,6 | 2,5 | | | 2,4 | 2,4 | | | 38,0 |
| 40,0 | 3,1 | 2,7 | 2,4 | | 2,9 | 2,6 | 2,4 | | 2,6 | 2,4 | | | 2,4 | 2,3 | | | 40,0 |
| 42,0 | 3,0 | 2,7 | 2,4 | 2,1 | 2,8 | 2,6 | 2,3 | | 2,6 | 2,4 | 2,3 | | 2,4 | 2,3 | 2,2 | | 42,0 |
| 44,0 | 3,0 | 2,6 | 2,3 | 2,1 | 2,8 | 2,6 | 2,3 | | 2,5 | 2,4 | 2,2 | | 2,4 | 2,3 | 2,2 | | 44,0 |
| 46,0 | 2,9 | 2,5 | 2,3 | 2,1 | 2,8 | 2,5 | 2,2 | 2,1 | 2,5 | 2,4 | 2,2 | | 2,3 | 2,3 | 2,2 | | 46,0 |
| 48,0 | 2,8 | 2,5 | 2,2 | 2,1 | 2,7 | 2,5 | 2,2 | 2,1 | 2,5 | 2,3 | 2,2 | 2,0 | 2,3 | 2,3 | 2,2 | 2,1 | 48,0 |
| 50,0 | 2,8 | 2,4 | 2,2 | 2,0 | 2,7 | 2,4 | 2,2 | 2,0 | 2,5 | 2,3 | 2,1 | 2,0 | 2,3 | 2,2 | 2,1 | 2,0 | 50,0 |
| 52,0 | 2,7 | 2,4 | 2,2 | 2,0 | 2,6 | 2,4 | 2,1 | 2,0 | 2,4 | 2,2 | 2,1 | 2,0 | 2,3 | 2,1 | 2,0 | 2,0 | 52,0 |
| 54,0 | 2,6 | 2,3 | 2,1 | 2,0 | 2,6 | 2,3 | 2,1 | 2,0 | 2,3 | 2,1 | 2,0 | 2,0 | 2,2 | 2,1 | 2,0 | 1,9 | 54,0 |
| 56,0 | 2,6 | 2,3 | 2,1 | 2,0 | 2,5 | 2,3 | 2,1 | 2,0 | 2,3 | 2,1 | 1,9 | 1,9 | 2,1 | 2,0 | 1,9 | 1,9 | 56,0 |
| 58,0 | 2,5 | 2,2 | 2,1 | 2,0 | 2,5 | 2,2 | 2,1 | 2,0 | 2,2 | 2,0 | 1,9 | 1,8 | 2,0 | 1,9 | 1,8 | 1,8 | 58,0 |
| 60,0 | 2,4 | 2,2 | 2,0 | 2,0 | 2,4 | 2,2 | 2,0 | 2,0 | 2,1 | 1,9 | 1,8 | 1,8 | 1,9 | 1,8 | 1,8 | 1,8 | 60,0 |
| 62,0 | 2,3 | 2,1 | 2,0 | 2,0 | 2,3 | 2,2 | 2,0 | 2,0 | 2,0 | 1,9 | 1,8 | 1,7 | 1,8 | 1,8 | 1,7 | 1,7 | 62,0 |
| 64,0 | 2,2 | 2,0 | 1,9 | 1,9 | 2,2 | 2,1 | 2,0 | 1,9 | 1,9 | 1,8 | 1,7 | 1,7 | 1,7 | 1,7 | 1,7 | 1,7 | 64,0 |
| 66,0 | 2,1 | 2,0 | 1,9 | 1,9 | 2,1 | 2,1 | 2,0 | 1,9 | 1,8 | 1,7 | 1,7 | 1,7 | 1,6 | 1,6 | 1,6 | 1,6 | 66,0 |
| 68,0 | 2,1 | 1,9 | 1,9 | 1,9 | 2,0 | 2,0 | 1,9 | 1,9 | 1,7 | 1,7 | 1,6 | 1,6 | 1,5 | 1,5 | 1,5 | 1,5 | 68,0 |
| 70,0 | 2,0 | 1,9 | 1,8 | 1,8 | 2,0 | 1,9 | 1,9 | 1,9 | 1,6 | 1,6 | 1,6 | 1,6 | 1,4 | 1,4 | 1,4 | 1,5 | 70,0 |
| 72,0 | 1,9 | 1,8 | 1,8 | | 1,9 | 1,8 | 1,8 | 1,8 | 1,6 | 1,5 | 1,5 | 1,5 | 1,3 | 1,3 | 1,3 | 1,4 | 72,0 |
| 74,0 | 1,9 | 1,8 | 1,8 | | 1,8 | 1,8 | 1,8 | 1,8 | 1,5 | 1,5 | 1,5 | 1,5 | 1,3 | 1,3 | 1,3 | 1,3 | 74,0 |
| 76,0 | 1,8 | 1,7 | 1,7 | | 1,7 | 1,7 | 1,7 | | 1,4 | 1,4 | 1,4 | 1,4 | 1,2 | 1,2 | 1,2 | 1,2 | 76,0 |
| 78,0 | 1,7 | 1,7 | 1,7 | | 1,6 | 1,6 | 1,6 | | 1,3 | 1,3 | 1,4 | 1,4 | 1,1 | 1,1 | 1,1 | 1,2 | 78,0 |
| 80,0 | 1,7 | 1,6 | | | 1,6 | 1,6 | 1,6 | | 1,3 | 1,3 | 1,3 | 1,3 | 1,1 | 1,1 | 1,1 | 1,1 | 80,0 |
| 82,0 | 1,4 | 1,4 | | | 1,4 | 1,4 | 1,5 | | 1,2 | 1,2 | 1,2 | | 1,0 | 1,0 | 1,0 | 1,1 | 82,0 |
| 84,0 | 1,2 | 1,2 | | | 1,2 | 1,2 | 1,5 | | 1,1 | 1,1 | 1,2 | | 0,9 | 0,9 | 1,0 | | 84,0 |
| 86,0 | | | | | 1,0 | 1,0 | 1,2 | | | | 1,1 | | | | | | 86,0 |
| 88,0 | | | | | | | | | | | 0,9 | | | | | | 88,0 |

** Luffing under load*